Mx2wire+ Bohrschablone

Aufputzset

Maßstab 1:1
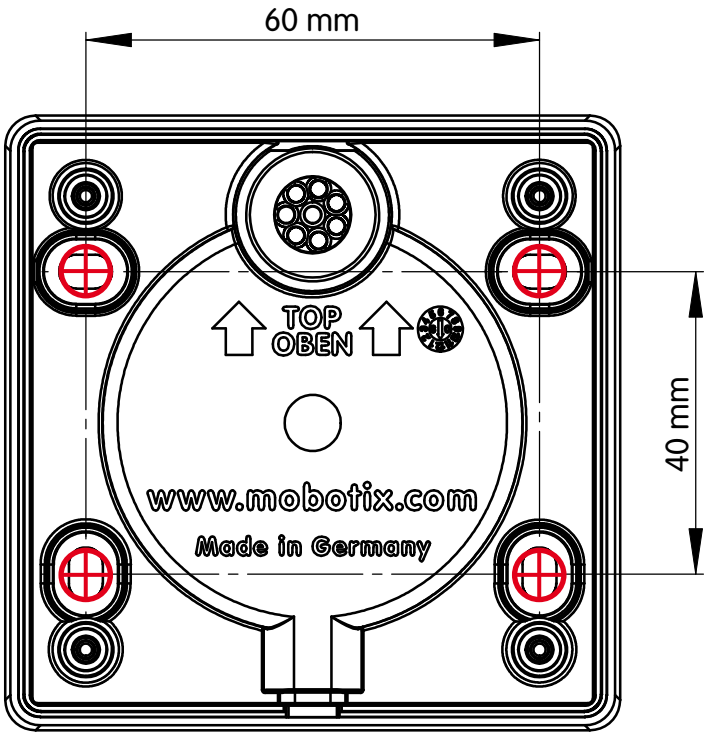
Security-Vision-Systems