Bottom

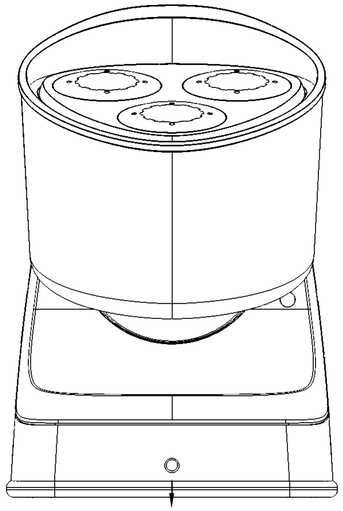

Side

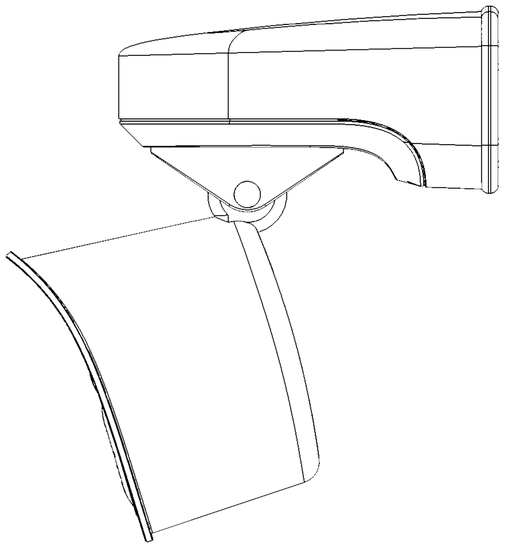

Front

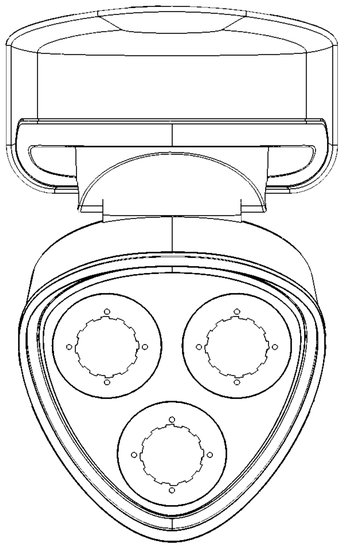

rubber seiling

Camera housing

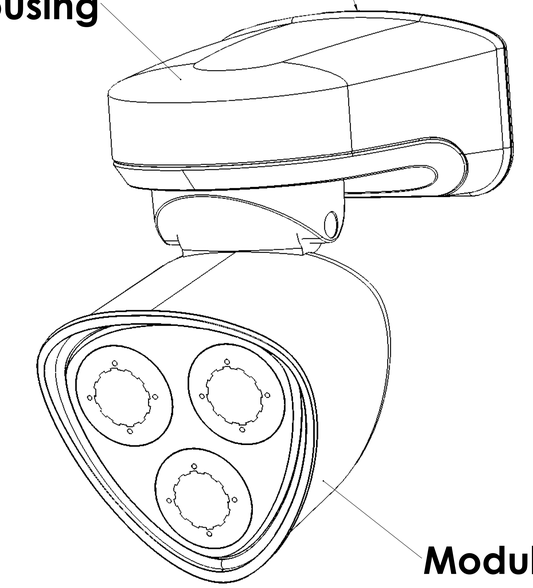

Modul housing

Top

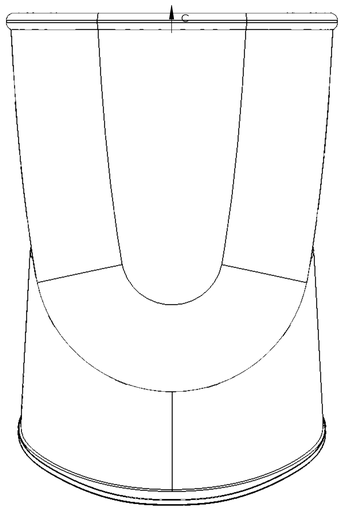

MOBOTIX does not take responsibility for the correctness and completeness of this data and recommends to verify the design and measures with the actual product delivered. Measures on goods delivered may vary due to manufacturing tolerances and environmental temperature material impacts. Technical specifications of the enclosed data is subject to change without notice. As all Design information are subject to MOBOTIX IPR, the reproduction and distribution of this data as well as the communication of its contents is prohibited and offenders will be held liable.

Für diese Unterlage behalten wir uns alle Rechte vor. Sie darf weder für den Wettbewerb noch für Dritte verwendet und ohne unsere Zustimmung weder vervielfältigt noch Dritten zugänglich gemacht werden.

	Datum	Name
Bearb.	20.01.2020	JeDü
Geprüft		
Norm	CAD-AO	SolidWorks

Werkstoff

Gewicht: g

Zul. Abweichung für Maße ohne Toleranzangaben: Artikel RoHS-und RoHS - Conform (Richtlinie 2011/65/EU).

Maßstab: 1:1

MOBOTIX BeyondHumanVision

M73 camera

MOBOTIX M73

Änd.	Änderung	Datum	Name

Ersatz für

Blatt 1 von 1