Rileva gli incendi in modo affidabile e veloce

La tecnologia Thermal TR di MOBOTIX **certificata VdS** permette di intervenire rapidamente, prevenire i danni e proteggere le persone.

- Permette di intervenire rapidamente
- Utilizzo universale anche all'aperto
- Semplicità di installazione e integrazione del sistema
- Connessione alla centrale/ sistema di allarme antincendio
- Installato da aziende formate da MOBOTIX e certificate VdS
- Soluzione antincendio VdS conveniente

VdS APPROVATO

MOBOTIX
BeyondHumanVision

Protezione dagli incendi certificata

Tecnologia termica VdS MOBOTIX per la protezione ottimale di persone, impianti e beni

Le termocamere MOBOTIX **individuano i focolai di incendio senza contatto** rilevando le soglie di temperatura critiche **precocemente e in modo affidabile**. Spesso già **prima che inizi l'incendio** e da una **distanza fino a 60 metri**. Questo permette di contrastare efficacemente la propagazione del fuoco o, nel migliore dei casi, di evitarla.

Ti puoi fidare della soluzione antincendio premium di MOBOTIX. La **termocamera MOBOTIX M16 VdS** è pensata per essere utilizzata in aree con un elevato rischio di incendio. La soluzione completa di videocamera e componenti aggiuntivi è certificata dall'associazione VdS Schadenverhütung GmbH, il più grande istituto europeo per la sicurezza aziendale, con il **numero di riconoscimento G 222015**.

Monitoraggio delle aree esterne e dei magazzini

- Superfici grandi e poco visibili
- Accumuli di materiale e detriti come la spazzatura nella gestione dei rifiuti o le granaglie nella lavorazione dei prodotti alimentari.
- Stoccaggio di sostanze chimiche, legno o carta
- Aree di difficile accesso

Monitoraggio affidabile delle aree interne

- Grandi stanze ed edifici (ad es. sale, soffitti alti)
- Deposito di merci altamente combustibili
- Aree inaccessibili e con poca visibilità (per polvere, nebbia o buio)
- Luoghi ad alta frequentazione (ad es. scuole, aeroporti, edifici pubblici, luoghi di lavoro)

Monitoraggio di "aree sensibili all'elettricità"

- Allarme in caso di surriscaldamento degli impianti di produzione
- Monitoraggio delle sale server
- Controllo e monitoraggio delle stazioni di ricarica (mobilità elettrica, colonnine di ricarica)

Versatili e flessibili: **applicazioni che vanno al di là della protezione antincendio**

Le termocamere sono ideali per monitorare le aree sensibili (protezione perimetrale) di giorno e di notte, tutelando la privacy (protezione dei dati). Rilevano gli intrusi e fanno scattare gli allarmi mantenendo i volti delle persone non riconoscibili.

Esempi di aree di applicazione

Impianti di riciclaggio/smaltimento dei rifiuti, aree di produzione e stoccaggio (industria), magazzini all'aperto, aree esterne, sale server, generatori di energia, stazioni di rifornimento elettrico e colonnine di ricarica, scuole e università, edifici pubblici, aeroporti e stazioni ferroviarie.

Scuole, edifici pubblici

Impianti industriali, magazzini

Porti, aeroporti, grandi aree

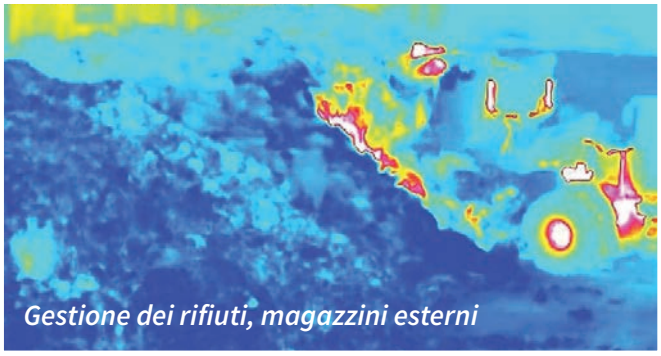
Gestione dei rifiuti, magazzini esterni

Aree sensibili all'elettricità, stazioni di ricarica elettrica

MOBOTIX

La migliore protezione grazie a un sistema sofisticato

Protezione contro sovraccarichi di tensione, corrente elettrica e connessione alla centrale

Le videocamere MOBOTIX Thermal Radiometry (TR), con sensore per immagini termiche calibrato, misurano la radiazione termica in tutta l'area dell'immagine e attivano un evento (allarme della videocamera, messaggio di rete ecc.) se i valori limite vengono superati. La **soluzione certificata VdS** richiede un'architettura di sistema composta da **videocamera M16 e tre unità di interfaccia**, ed è già dotata di un **software speciale di serie**.

Inoltre, è possibile **aggiornare una termocamera MOBOTIX M16 TR già in uso** al livello VdS con il relativo aggiornamento del software e con l'integrazione delle suddette unità di interfaccia.

Caratteristiche e architettura del sistema

- L'intervallo di misura della temperatura riconosciuto va dai **50°C ai 200°C**.
- Gli eventi di temperatura si attivano in caso di superamento della soglia di **un pixel**
- Il sistema deve essere utilizzato con un'alimentazione conforme alla norma **DIN EN 54-4**
- **3 varianti di angolo di visuale e distanza:**
  - *45°x 32° con una distanza di misurazione fino a 40 m*
  - *25°x 19° con una distanza di misurazione fino a 50 m*
  - *17°x 13° con una distanza di misurazione fino a 60 m*
- **Microfono e altoparlante** integrati
- Termocamera PoE con un **consumo massimo di energia di soli 8 W**

Tutti i componenti hardware e software necessari sono disponibili in una pratica soluzione completa MOBOTIX VdS!

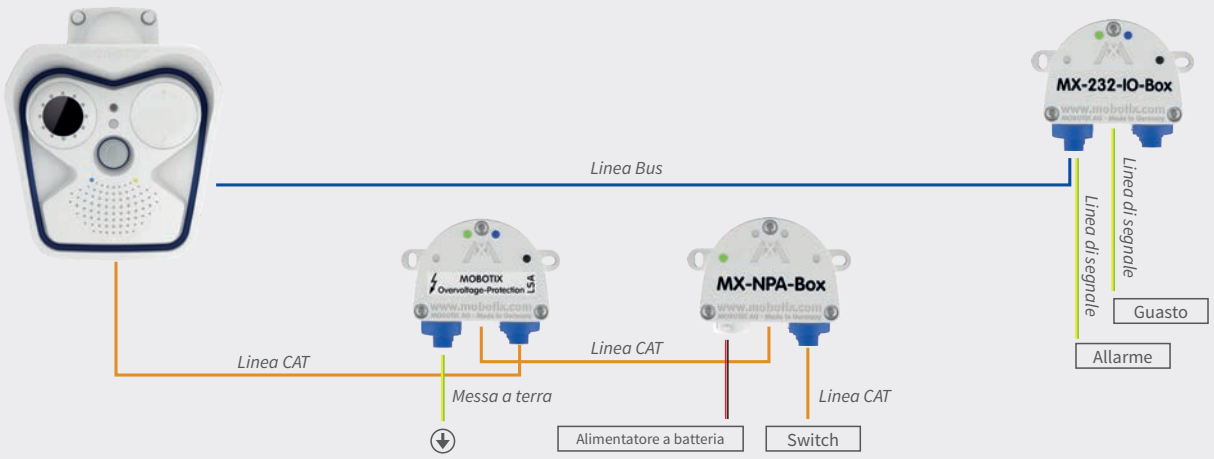

Una panoramica di tutti i vantaggi

Riconoscimento da parte dell'istituzione per la protezione antincendio VdS

Rilevamento precoce degli incendi per un intervento rapido

Inoltro degli eventi alla centrale

Attivazione automatica dell'allarme

Soluzione conveniente per la protezione dagli incendi

Sistema a risparmio energetico (PoE/8W)

Le videocamere MOBOTIX sono robuste e resistenti alle intemperie

Semplicità di installazione e integrazione del sistema

Thermal TR: efficace, semplice, affidabile

La tecnologia Thermal TR convince per la sua installazione veloce e conveniente. Ad esempio, il suo utilizzo è notevolmente **più semplice** rispetto ai rilevatori di calore lineari. Inoltre, il sistema è in grado di reagire **piùvelocemente**. Il calore viene rilevato già prima che arrivi al soffitto. A differenza dei rilevatori di fumo ad aspirazione, la MOBOTIX M16 TR rileva il calore **senza bisogno che si sviluppi il fumo**.

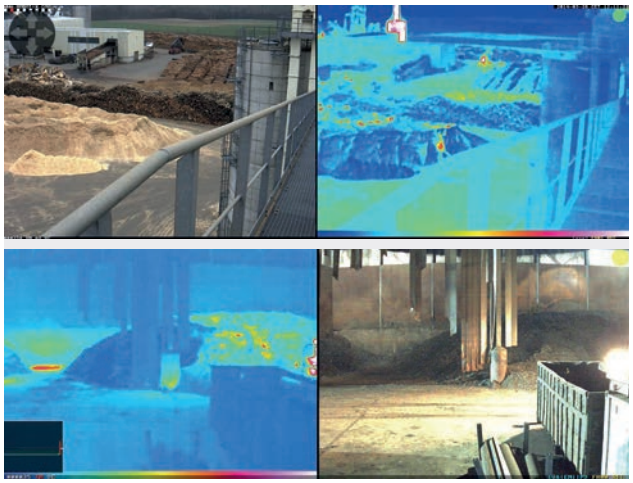

Certificata e approvata da VdS come marchio di qualità affidabile

- VdS Schadenverhütung GmbH è l'istituto per la sicurezza aziendale più grande in Europa
- Approvato per diversi test e certificazioni conformi alle norme DIN, ISO e EN.
- Testa e certifica costruttori, installatori e componenti per la prevenzione di incidenti o interi sistemi
- Le linee guida VdS sono accettate e applicate dall'industria e dal settore assicurativo

Riconosciuto dalle compagnie di assicurazione come il miglior requisito per una regolare liquidazione dei sinistri

Se dovesse comunque verificarsi un danno da incendio, è importante liquidare la richiesta di risarcimento in modo rapido e completo. Un dispositivo di protezione antincendio certificato, come la videocamera MOBOTIX M16 VdS, è necessario perché le compagnie di assicurazione siano disposte ad assicurare beni o settori (come le aree di stoccaggio all'aperto). Inoltre, con questo investimento è possibile avere sconti sul premio dell'assicurazione.

Sistemi video MOBOTIX: resistenti, efficienti e flessibili

MOBOTIX offre una qualità industriale resistente alla polvere e allo sporco. I sistemi video MOBOTIX sono robusti e resistenti alle intemperie. Resistono a temperature dai meno 30° ai 60° Celsius. L'involucro, che non necessita di manutenzione, protegge dall'umidità e dalla corrosione.

Ridotto consumo energetico, applicazioni ottimizzate per la larghezza di banda e protezione dai guasti caratterizzano questi sistemi flessibili. È così che MOBOTIX ottiene un ritorno dell'investimento misurabile (ad es. tempi di inattività del sistema, somme assicurative in caso di danni, ecc.).

Soluzioni intelligenti di videosorveglianza Made in Germany

MOBOTIX offre soluzioni olistiche per tutti gli aspetti della sicurezza basata sulla videosorveglianza. Sviluppiamo sistemi di alta qualità, decentralizzati e a basso consumo energetico, che, allo stesso tempo, fanno risparmiare i nostri clienti.

Il nostro motto Beyond**HumanVision** è anche la nostra missione: MOBOTIX è impegnata ad assicurare la massima affidabilità nella protezione di beni e persone, attraverso tecnologie video intelligenti e sicure che vanno oltre le potenzialità dell'occhio umano.

I sistemi video MOBOTIX sono costituiti da componenti potenti e di alta qualità. Made in Germany. Assemblati e rigorosamente testati nel nostro sito di produzione a Langmeil. Anche in condizioni di scarsa illuminazione, i nostri sistemi video offrono una qualità dell'immagine eccezionale per tutte le applicazioni nei settori più disparati. Potete contare su di noi!

I vostri contatti:
parlate con noi.
Siamo a vostra disposizione.

MOBOTIX AG

T: +49 (0) 6302 9816-103
F: +49 (0) 6302 9816-190
sales@mobotix.com

IT_04/22
MOBOTIX AG • Kaiserstrasse • 67722 Langmeil • Germania • www.mobotix.com

MOBOTIX è un marchio di MOBOTIX AG registrato nell'Unione europea, negli Stati Uniti e in altri Paesi. Distribuzione solo ad attività o clienti commerciali. Con riserva di modifiche. MOBOTIX non si assume alcuna responsabilità per eventuali errori tecnici, errori di stampa o omissioni. Tutti i diritti riservati. © MOBOTIX AG 2022

MOBOTIX
BeyondHumanVision